Циркуляционный насос Wellmix WRS 50-180SF (3скорости, 380V) NEW

Циркуляционные фланцевые насосы · Артикул 17109989 · Серия WRS

1. Обзор

Циркуляционные насосы серии WRS оснащенные «мокрым» ротором. Циркуляционные насосы серии WRS предназначены для обеспечения принудительной циркуляции теплоносителя в системах радиаторного отопления и системах отопления типа «теплый пол».

ОСОБЕННОСТИ:

1) трехфазный электродвигатель, с тепловой защитой двигателя;
2) три режима мощности (3-х скоростной переключатель);
3) рабочая жидкость - вода/антифриз с содержанием гликоля не более 50%;
4) материал корпуса насоса – чугун;
5) тип присоединения – фланцевое;
6) Гарантия - 24 месяцев.

Основные данные

Присоединительный размер	DN50 PN10
Максимальная мощность, Вт	1277
Максимальный напор, м	17,9
Максимальная производительность, м3/ч	24,7
Максимальная производительность, л/мин	413,3
Гарантия, мес	24

2. Гидравлические характеристики

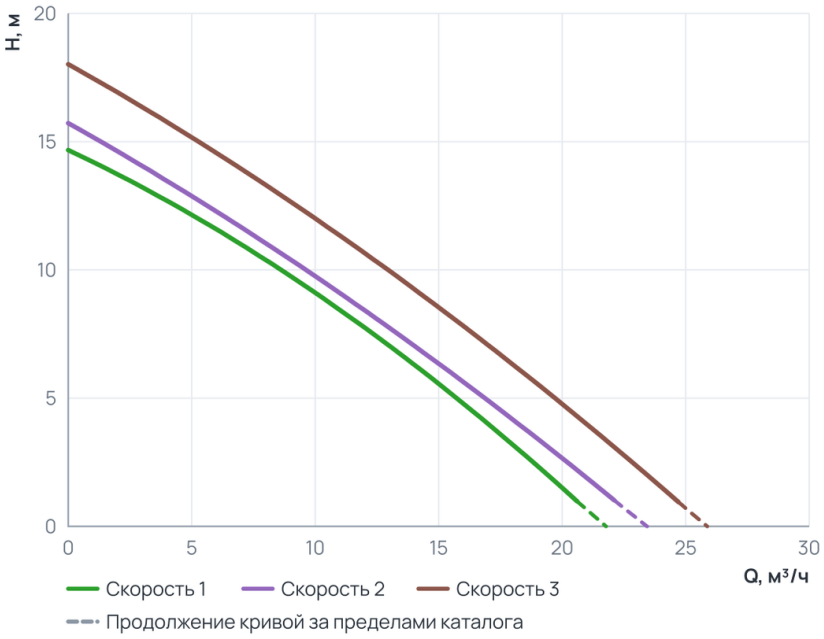

Рабочий диапазон

Скорость 1	
Подача Q	0 … 20,6 м³/ч
Напор H	1 … 14,7 м
Скорость 2	
Подача Q	0 … 22,1 м³/ч
Напор H	1 … 15,7 м
Скорость 3	
Подача Q	0 … 24,7 м³/ч
Напор H	1 … 18 м

Пунктир на диаграмме — продолжение кривой за пределами каталога производителя.

3. Технические данные

Общие сведения

Тип	Насос	Серия	WRS
Сдвоенный	Нет	Назначение	Отопление и ГВС
Гарантия, мес	24	Уровень шума, дБ	52
Объем упаковки, м3	0,04216	Ответные соединения	Нет

Гидравлические данные

Максимальный напор, м	17,9	Максимальное давление в системе, бар	10
Максимальная производительность, м3/ч	24,7	Максимальная производительность, л/мин	413,3

Перекачиваемая среда

Максимальное содержание этиленгликоля, %	50	Максимальная температура перекачиваемой жидкости, °C	+2...+110

Материалы

Материал корпуса	Чугун с катафорезным покрытием	Материал обмотки статора	Медь
Материал рабочего колеса	Нержавеющая сталь		

Монтаж и присоединение

Вес, кг	31	Длина, мм	337
Высота, мм	280	Ширина, мм	252
Присоединение	Фланцевое	Монтажная длина, мм	280
Присоединительный размер	DN50 PN10	Диаметр условного прохода, мм	50

Электродвигатель

Степень защиты	IP44	Номинальный ток, А	3,56
Количество скоростей	3	Параметры электросети	380
Максимальная мощность, Вт	1277	Частотное регулирование двигателя	Нет

4. Габаритные размеры

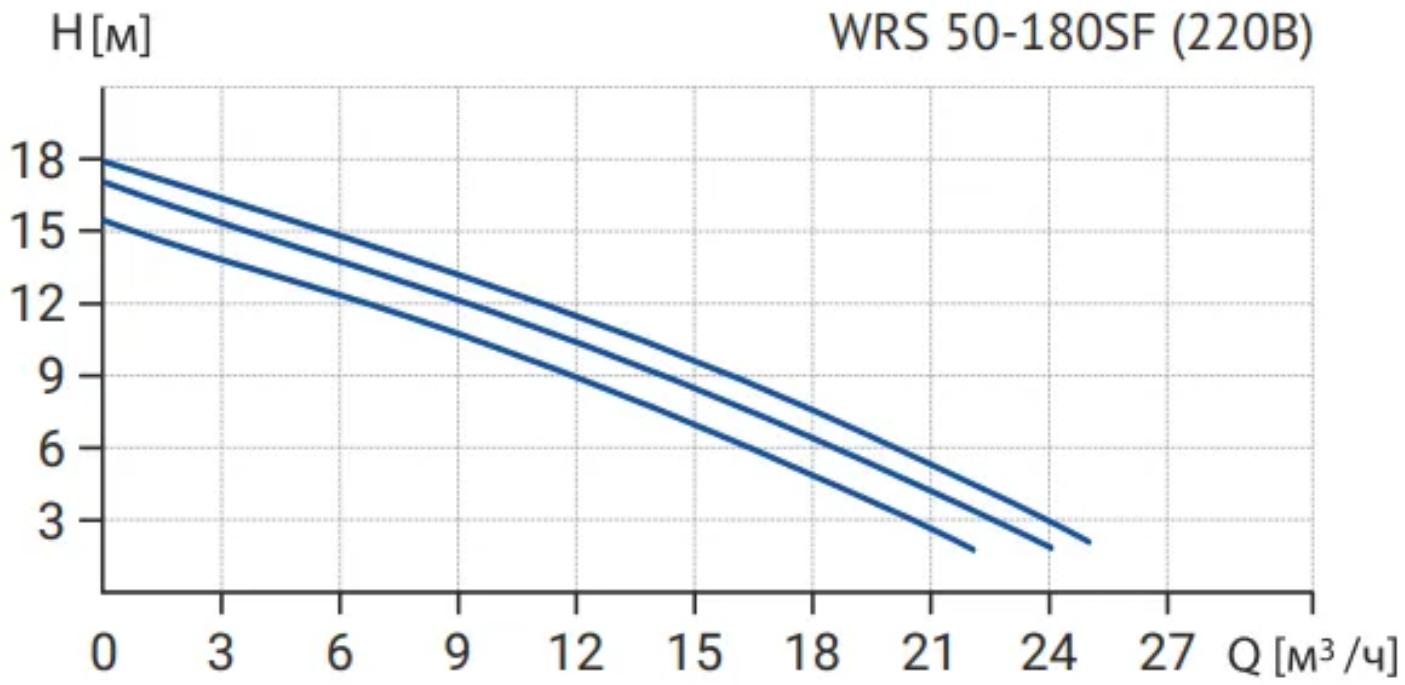

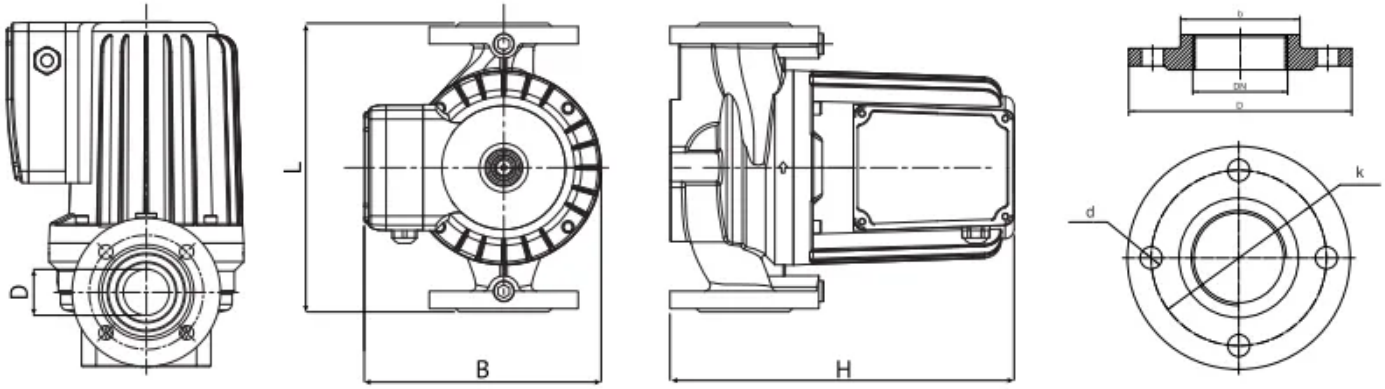

5. Данные для заказа

Наименование	Циркуляционный насос Wellmix WRS 50-180SF (3скорости, 380V) NEW
Артикул	17109989
Производитель (марка)	WELLMIX
Серия	WRS
Вид оборудования	Циркуляционные фланцевые насосы
Вес, кг	31
Гарантия, мес	24
Объем упаковки, м3	0,04216

6. Документация

Инструкции и паспорта

- Паспорт_ инструкция по монтажу эксплуатации WRS 3 скорости 26.06.2026

Каталоги

- Каталог WRS, WRE 21.09.2026

3D и CAD-модели

- BIM-модель Revit, серия WRS — архив WELLMIX
- Чертежи DWG, серия WRS — архив WELLMIX

- 3D-модель STEP, серия WRS — архив WELLMIX

Прочее

- WRS 50-180 SF (380В)

Документы прилагаются к товару — в карточке товара и в архиве документов для тендера.